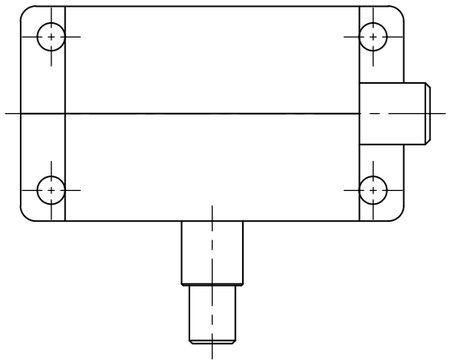

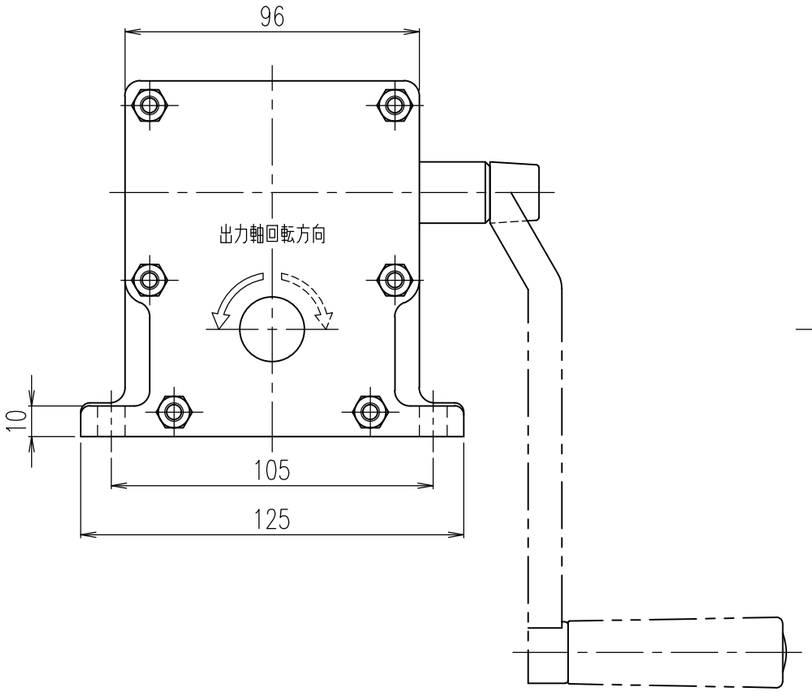

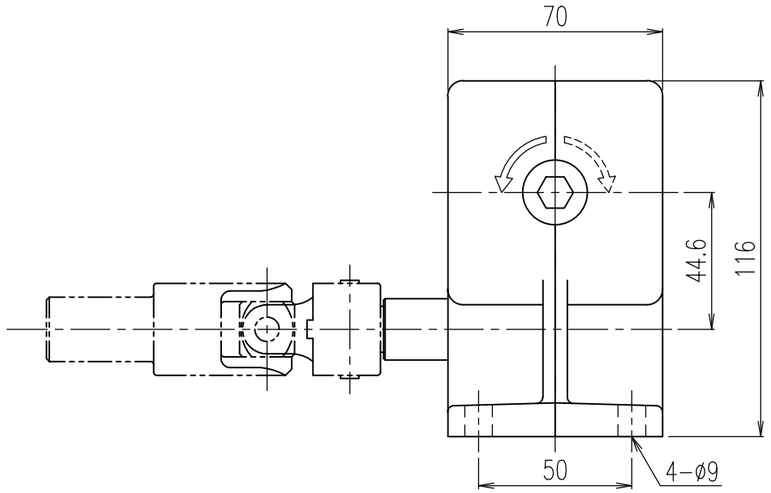

本図はR勝手を示す